TSK-511N形

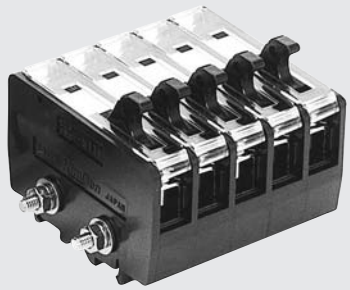
TSK-511NB形

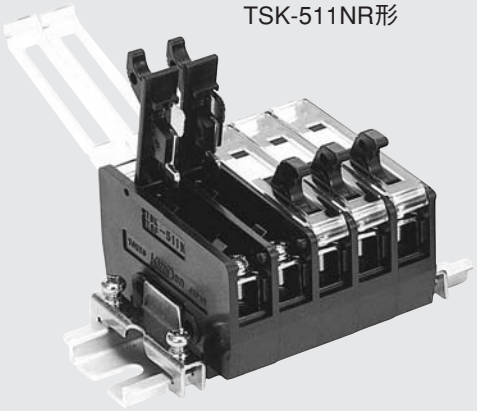
TSK-511NR形

❑ 特　　長

- ねじアップの採用により、ねじの紛失もなく配線作業においても高効率。
- 計器及び継電器などの回路チェック用に最適で絶縁抵抗、接触抵抗を十分に考慮して設計されていますので高い信頼性。
- 絶縁材料は変性PPE樹脂を使用していますので電気的、機械的に安全で強靭。
- 最大、4連動まで可能。
- レール組立式（DINレール）とボルト組立式を用意。
- RoHS指令対応品。

ご使用上の留意点

- TSK-511N形は回路チェック用端子台です。直接負荷を開閉した場合、性能保証はできません。
- 端子台の通電電流は、使用条件（電線の種類、束線の数、周囲温度等）によって異なります。

❖ 形式の構成

■ レール組立完成品の形式構成

TSK-511N □ - □ P

形式

レール組立式
R:AR-LH
K:AR-LK

極数
（**任意の極数**）

■ ボルト組立完成品の形式構成

TSK-511N B - □ P

形式　ボルト組立式　極数:**2～30P**

■ 単体の形式構成

TSK-511N □

形式　必要数

● 端末（組立時、端子台の片側に使用します）

▼TS-S511N

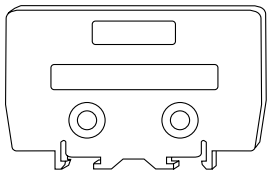

重量：4.9g

● 記名条片

▼TS-M511B

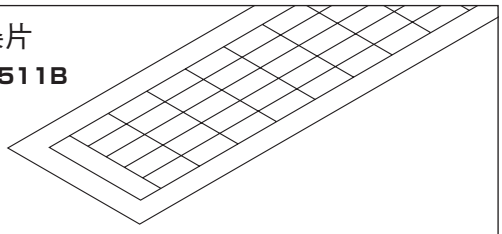

9×12mm：50枚 1シート

● レール

▼AR-LH

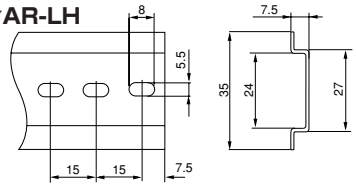

LH形DINレール

長さ／1000mm
販売単位／５本
重量（1本当たり）／237g

▼AR-LK

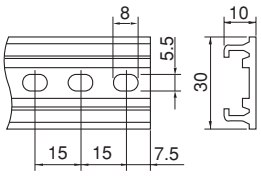

LK形レール

長さ／1000mm
販売単位／５本
重量（1本当たり）／270g

● 端末金具

▼MF-THC

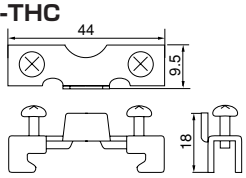

DINレール用

販売単位／10個
重量（1個当たり）／11g

▼MF-LKB

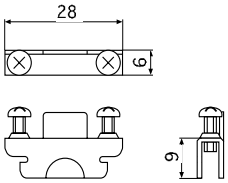

LK形レール用

販売単位／10個
重量（1個当たり）／4.7g

● レール保護キャップ

レール設置前だけではなく、設置後にも取り付けることが出来ます。

▼ AR−CLH

適合レール／AR-LH
材質／ポリプロピレン
販売単位／10個
重量（1個）／0.9g

▼ AR−CL

適合レール／AR-LK
材質／ポリプロピレン
販売単位／10個
重量（1個）／0.9g

・一度使用したレール保護キャップは、繰り返し使用せず新しいものと交換願います。

● 連動用ブッシュ（オプション）

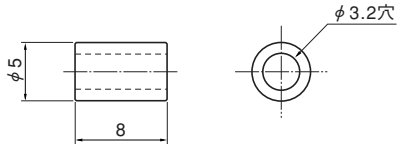

＊ねじは、なべ小ねじです。

	使用数量	ねじサイズ＊
2連動	1	M3×20
3連動	2	M3×32
4連動	3	M3×45

● 誤投入防止片（オプション）

▼TSK-P511

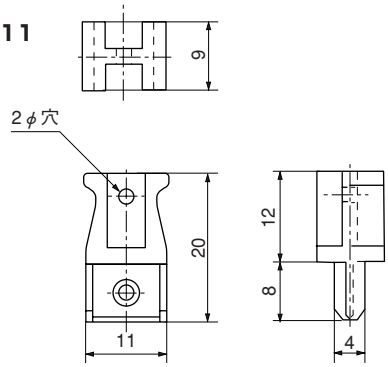

❖ 定格・性能

定格絶縁電圧	600V	
定格通電電流	20A	10A
適合電線	5.5mm²、3.5mm²、2mm²、	1.25mm²
端子ねじ	M4×9　角座ねじアップ式（推奨締付トルク：1.4～1.8 N・m）	
端子間ピッチ	12mm	
接触抵抗	10mΩ以下	
極　数	B形：2～30P、R形、K形：任意の極数	
絶縁抵抗	充電部相互間、充電部接地間　DC500Vメガー500MΩ以上	
耐電圧	充電部相互間、充電部接地間　AC2500V　1分間異常なし	
箱詰数量	50極	
使用温度・湿度範囲	−25～50℃、45～85%RH（ただし氷結または結露しないこと）	
準拠規格	JIS C 2811工業用端子台	

❖ 材　質

絶縁台	変性PPE樹脂	（黒色）	UL94V-0
コンタクトクリップ	ばね用りん青銅	（ニッケルめっき）	
端子ねじ	炭素鋼	（亜鉛めっき、クロメート処理）	
端子カバー	ポリカーボネート樹脂	（透明）	UL94V-2
記名条片	紙	（白色）9×12mm	

❖ 外形図

▼TSK-511NB形

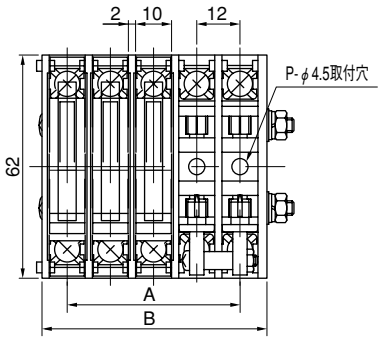

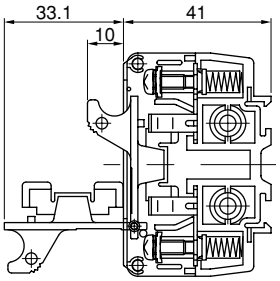

・圧着端子寸法

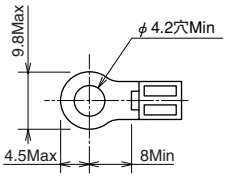

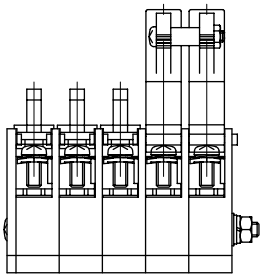

寸法表（単位：mm）

極数	2P	4P	6P	8P	10P	12P
A	12	36	60	84	108	132
B	26.5	50.5	74.5	98.5	122.5	146.5

● 製品重量計算式（単位：g）

27×P＋7

▼TSK-511NR・K形

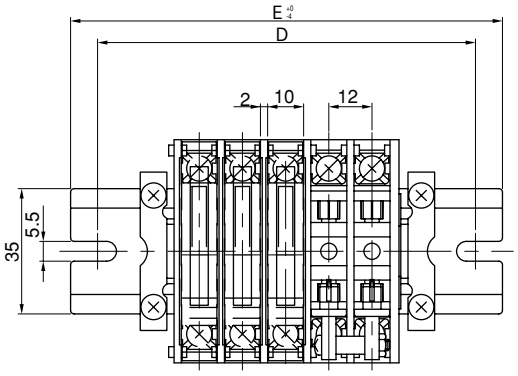

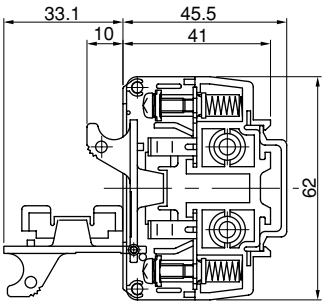

・圧着端子寸法

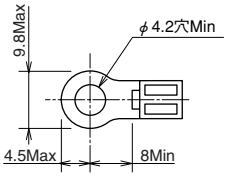

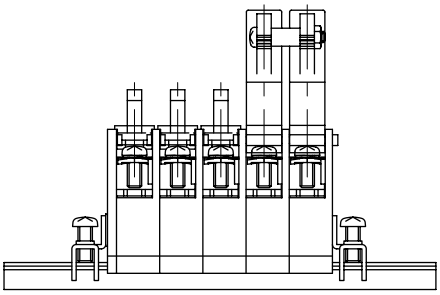

・レール組立完成品のレールは、AR-LH形を標準とし、外形図の様にUカットしたレールを使用しています。15mmピッチの穴あきレールではありません。また、他のレールにて組立完成品をご希望の場合、別途レール形式をご指示願います。
・適合レール：AR-LH形／AR-LK形

寸法表（単位：mm）

極数	2P	4P	6P	8P	10P	12P
D	60	90(75)	105	135(120)	150	180
E	75	105(90)	120	150(135)	165	195

(　)寸法は、AR-L(K) 使用時の寸法です。

● 製品重量計算式（単位：g）

28×P＋37